uemme TOOLS and EQUIPMENT

SCHUNK

PROMO

# KONTEC

**Approfitta dell'offerta speciale morse KSC3 e piastre GFD mini dal 1 ottobre al 31 dicembre 2026!**

Hand in hand for tomorrow

# Scopri tutti i vantaggi dei best seller KONTEC!

Le morse **autocentranti KONTEC KSC3** si distinguono per l'elevata forza di serraggio (senza necessità di operazioni di pre-marcatura del pezzo) e un design estremamente compatto. Il corpo base nichelato protegge in modo ottimale la morsa e la linea mandrino dall'ossidazione e dagli agenti esterni. L'ingombro ulteriormente ottimizzato, conferisce un'accessibilità ancora migliore.

**KONTEC GFD mini** è un sistema di attrezzaggio punto zero manuale estremamente compatto, che si adatta in modo ottimale alle morse manuali KONTEC. Le morse vengono bloccate con 17 kN di forza di bloccaggio in modo rapido, semplice e altamente ripetibile mediante 4 perni di serraggio con interasse 52x52 mm o 96x96 mm.

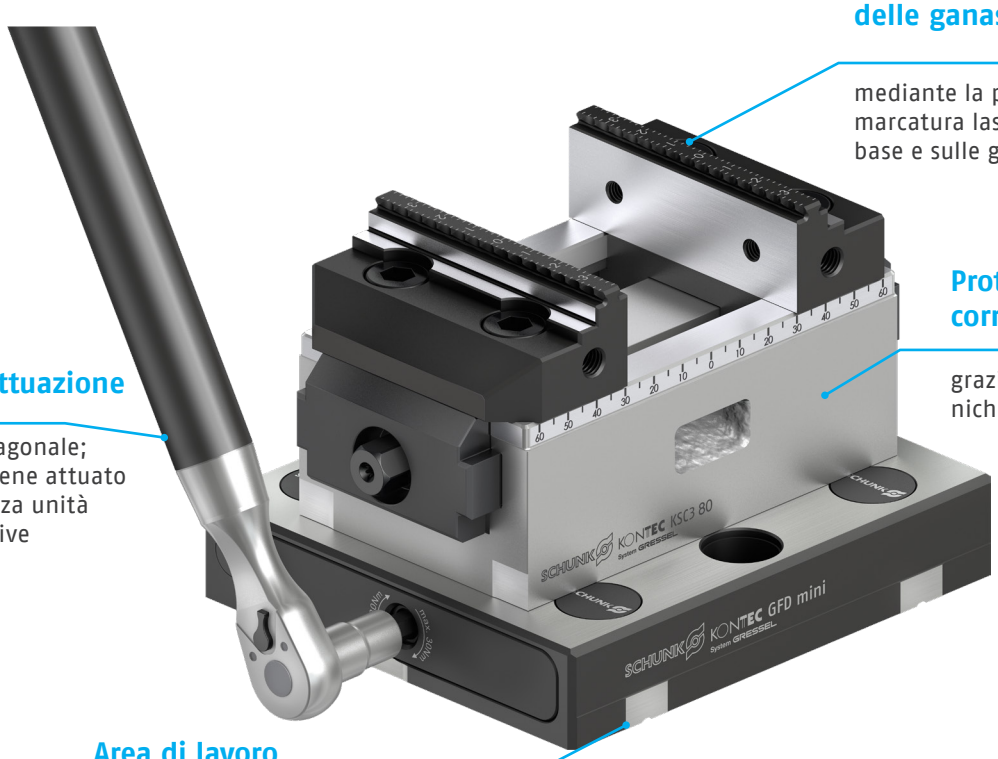


**Posizionamento rapido delle ganasce e dei pezzi**

mediante la pratica marcatura laser sul corpo base e sulle ganasce

**Protezione contro la corrosione**

grazie al corpo base nichelato

**Semplicità di attuazione**

tramite inserto esagonale; ogni dispositivo viene attuato singolarmente senza unità idrauliche aggiuntive

**Area di lavoro massimizzata e accessibilità ottimale**

l'ingombro delle piastre in altezza è di soli 27 mm

PROMO

# Approfitta dello sconto del 20% e scegli ora la tua combinazione!

L'offerta a prezzi speciali è valida dal 1 ottobre al 31 dicembre 2026 per l'acquisto minimo di una morsa KSC3 e una piastra GFD mini. Per ogni piastra GFD mini è possibile abbinare un massimo di 2 morse KSC3.

## KSC3 grip 80-130

**ID 1514206**
Morsa autocentrante con ganasce grip reversibili. Dimensioni: 80x130x78 mm
Forza di serraggio max 25kN

Prezzo di listino: ~~940,00 €~~
Prezzo PROMO consigliato: **752,00 €**

## GFD mini 80-27-1 52

**ID 1601993**
Piastra punto zero manuale
**Dimensioni: 80 x 100 x 27 mm**
**Passo: 52 x 52 mm**

Prezzo di listino: ~~460,00 €~~
Prezzo PROMO consigliato: **368,00 €**

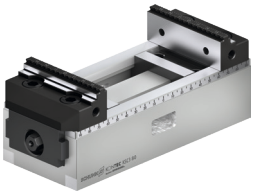

## KSC3 grip 80-190

**ID 1514207**
Morsa autocentrante con ganasce grip reversibili. Dimensioni: 80 x 190 x 78 mm
Forza di serraggio max 25kN

Prezzo di listino: ~~1080,00 €~~
Prezzo PROMO consigliato: **864,00 €**

## GFD mini 130-27-1 96

**ID 1601994**
Piastra punto zero manuale
**Dimensioni: 130 x 148 x 27 mm**
**Passo: 96 x 96 mm**

Prezzo di listino: ~~690,00 €~~
Prezzo PROMO consigliato: **552,00 €**

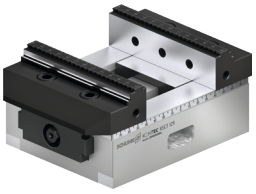

## KSC3 grip 125-160

**ID 1514238**
Morsa autocentrante con ganasce grip reversibili. Dimensioni: 125 x 160 x 83 mm
Forza di serraggio max 35kN

Prezzo di listino: ~~1190,00 €~~
Prezzo PROMO consigliato: **952,00 €**

## GFD mini 130-27-1 52/96

**ID 1599849**
Piastra punto zero manuale
**Dimensioni: 130 x 148 x 27 mm**
**Passo 1: 52 x 52 mm | Passo 2: 96 x 96 mm**

Prezzo di listino: ~~805,00 €~~
Prezzo PROMO consigliato: **644,00 €**

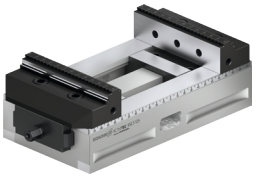

## KSC3 grip 125-235

**ID 1514239**
Morsa autocentrante con ganasce grip reversibili. Dimensioni: 125 x 235 x 83 mm
Forza di serraggio max 35kN

Prezzo di listino: ~~1430,00 €~~
Prezzo PROMO consigliato: **1144,00 €**

## GFD mini 230-27-1 52/96

**ID 1632525**
Piastra punto zero manuale universale
**Dimensioni: 230 x 148 x 27 mm**
**Passo 1: 52 x 52 mm | Passo 2: 96 x 96 mm**

Prezzo di listino: ~~883,00 €~~
Prezzo PROMO consigliato: **706,40 €**

## GFD-SP mini Ø16 h6

**ID 1561291**

**Perno di serraggio GFD-SP mini Ø16 h6 (set 4 pezzi)**

Prezzo di listino: ~~43,60 €~~
Prezzo PROMO consigliato: **34,88 €**

## GFD-SP mini Ø20 h6

**ID 1602023**

**Perno di serraggio GFD-SP mini Ø20 h6 (set 4 pezzi)**

Prezzo di listino: ~~48,40 €~~
Prezzo PROMO consigliato: **38,72 €**

# KONTEC Configurator

## Veloce. Online. Personalizzato

Prova subito il nuovo configuratore KONTEC sul nostro sito, potrai realizzare la soluzione di bloccaggio in modo facile e veloce:

- Possibilità illimitate attraverso la combinazione di un'ampia gamma di morse e ganasce di bloccaggio
- 3D in tempo reale: visualizza i prodotti che desideri, scaricali in formato .step ed esporta tutta la lista dei componenti
- Soluzioni pre-configurate: ampia raccolta di soluzioni per trovare l'ispirazione per la vostra applicazione

Configura il tuo bloccaggio!
schunk.com

SCHUNK

uemme TOOLS and EQUIPMENT